AIR FRESH E / V-B

AIR FRESH EV

AIR FRESH EB

Gamma prodotti

AIR FRESH EV 150
AIR FRESH EB 150

AIR FRESH EV 250
AIR FRESH EB 250

VOCE DI CAPITOLATO

AIR FRESH EV

Recuperatore di calore a doppio flusso in controcorrente ad alta efficienza. Unità specifica per la ventilazione negli edifici residenziali singoli e appartamenti collettivi a basso fabbisogno energetico.
Testata e classificata secondo il Regolamento Europeo Ecodesign Rif. 1253/2014 e 1254/2014. Dimensioni compatte ed altezza ridotta per installazione verticale in nicchia o a parete. Pannello frontale facilmente rimovibile per manutenzione ed ispezione. Ispezione filtri rapida e senza attrezzi. Scarico per evacuazione condensa.
Struttura in doppia pannellatura in lamiera zincata ed isolamento interno in polistirene ad alta densità (spessore 20 mm laterale e 15 mm frontale).
Quadro elettrico a bordo macchina (escluso dal flusso d'aria). Ventilatori radiali a pala rovescia con motori brushless a basso consumo. By-pass motorizzato automatico. Sonde di temperatura (immissione, estrazione ed aspirazione).
Gestione velocità tramite pannello di controllo digitale.
Possibilità di collegamento sensori umidità e qualità dell'aria.
CARATTERISTICHE: Dimensioni: 980x490x280 mm. Peso: 58 kg. Portata massima: 250 m³/h.

AIR FRESH EB

Recuperatore di calore a doppio flusso in controcorrente ad alta efficienza. Unità specifica per la ventilazione negli edifici residenziali singoli e appartamenti collettivi a basso fabbisogno energetico.
Testata e classificata secondo il Regolamento Europeo Ecodesign Rif. 1253/2014 e 1254/2014. Dimensioni compatte per installazione ad incasso verticale in controcassa. Pannello frontale facilmente rimovibile per manutenzione ed ispezione. Ispezione filtri rapida e senza attrezzi. Scarico per evacuazione condensa.
Struttura in doppia pannellatura in lamiera zincata ed isolamento interno in polistirene ad alta densità (spessore 20 mm laterale e 15 mm frontale), telaio di alloggiamento (controcassa) in lamiera zincata con isolamento interno in polietilene da 10 mm.
Quadro elettrico a bordo macchina (escluso dal flusso d'aria). Ventilatori radiali a pala rovescia con motori brushless a basso consumo. By-pass motorizzato automatico. Sonde di temperatura (immissione, estrazione ed aspirazione). Gestione velocità tramite pannello di controllo digitale.
Possibilità di collegamento sensori umidità e qualità dell'aria.
CARATTERISTICHE: Dimensioni: 1700x600x305 mm. Peso: 83 kg (controcassa 28 kg + unità 55 kg). Portata massima: 250 m³/h.

DIMENSIONI UNITÀ

Specifica	UM	Modello Air Fresh EV 150/250	Air Fresh EB 150/250
Altezza C	mm	980	1700
Larghezza A	mm	490	600
Profondità B	mm	280	305
Diametro attacchi aria (DN)	mm	160	160
Peso	kg	58	83 (cassero 28 + unità 55)
Scarico condensa	mm	Ø16	Ø16

AIR FRESH EV

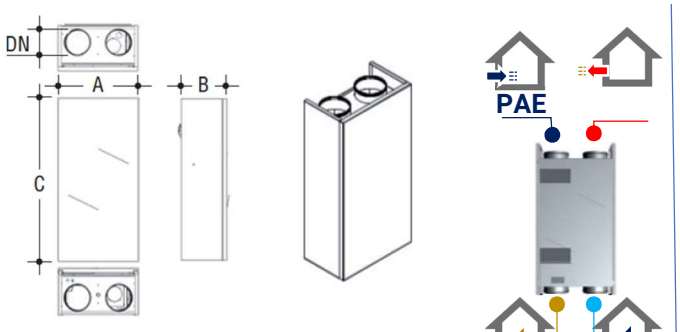

PAE Presa aria esterna
ESP: Espulsione
EST: Estrazione
IMM: Immissione

AIR FRESH EB

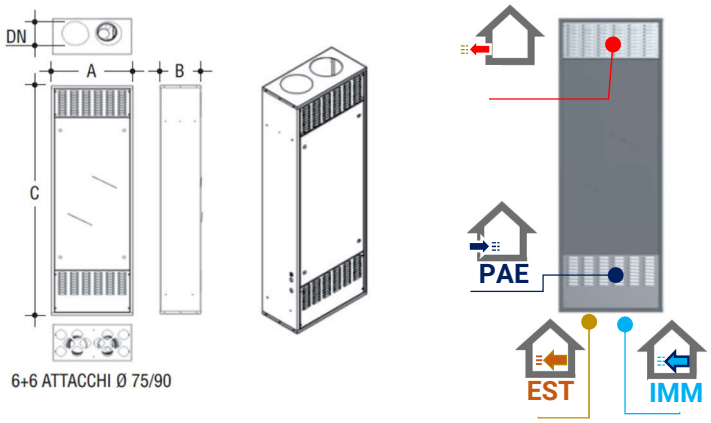

DATI ERP ECODESIGN

Specifica	UM	Air Fresh EV / EB Abbinato [Alter Ego + Voc-Co2] o [Pannello di controllo VMC-10-36 CWB/N]
Consumo energetico specifico (SEC)	kWh/m²a	COLD -67,4 EVERAGE -30,9 WARM -7,37
Classe (SEC)		A
Tipologia dichiarata	mm	UVR - Bidirezionale
Tipo di azionamento installato	mm	Variatore di velocità
Sistema di recupero calore		A recupero
Efficienza termica del recupero di calore	%	80,8
Portata massima	m³/s	0,056
Potenza elettrica assorbita alla portata massima	W	170
Livello di potenza sonora	LWA	60,8
Portata di riferimento	m³/s	0,039
Pressione di riferimento	Pa	50
SPI	W/m³/h	0,55
Fattore di controllo	CLTR	0,85
Percentuali massime dichiarate di trafilamento	%	4,8 ext. / 4,3 int.
Posizione e descrizione del segnale relativo al filtro		Visualizzata sul display dell'unità e del controllo remoto

DATI TECNICI GENERALI

Specifica	UM	Air Fresh EV / EB 150	250
Ventilatori (Dati riferiti alla norma UNI EN 13141-8)			
Tipo		Radiali a pala rovescia motore elettronico direttamente accoppiato - segnale 0/10 V	
Numero	Nr	2	
Portata nominale	m³/h	153	225
Pressione utile	Pa	100	100
Scambiatore di calore (Dati riferiti alla norma UNI EN 13141-8 – Aria esterna 7° - 70% U.R. - Aria interna 20° -28% U.R.)			
Tipo		Piastre controcorrente – materiale polipropilene	
Numero	Nr	1	
Efficienza di recupero	%	82,5	80,1
Filtri			
Tipo		Filtro Piano	
Classe di filtrazione	Nr	ePM1 70/80%	
Dati acustici (Misurati Secondo UNI EN 3741 e 3744)			
Pressione sonora media Lp ad 3 m	dB(A)	40,5	49,5
Dati elettrici			
Tensione alimentazione	V	230/1/50Hz	
Corrente massima assorbita	A	0,85	1,46
Potenza assorbita	W	110	170
Grado di protezione	IP	44	44

CURVE DI PRESTAZIONE AERAULICA E DI EFFICIENZA

AIR FRESH E/V-B 150

Prestazione aerauliche

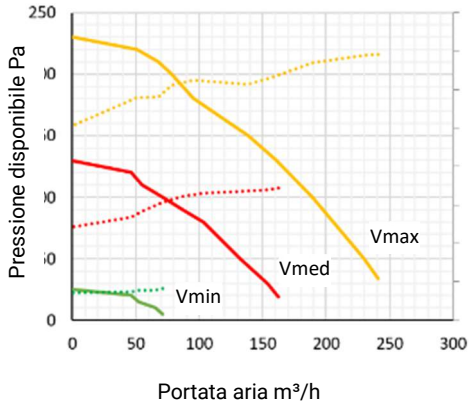

Efficienza termica

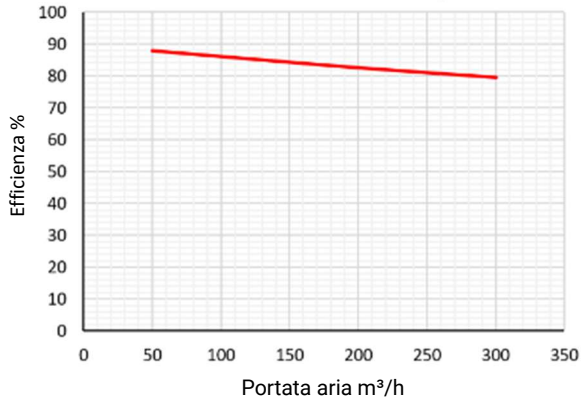

AIR FRESH E/V-B 250

Prestazione aerauliche

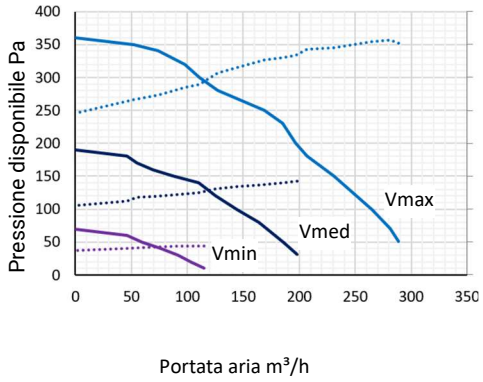

Efficienza termica

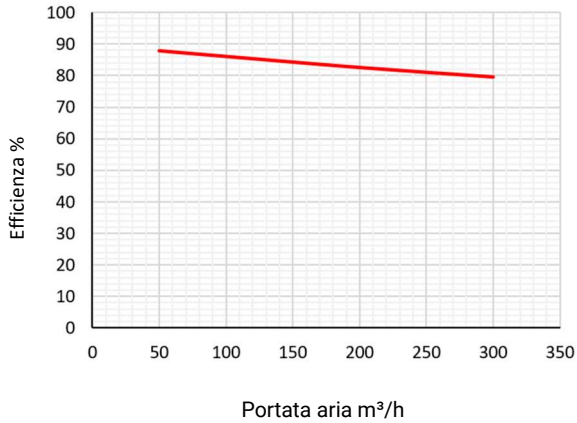

Curve riferite alle seguenti condizioni (UNI EN 13141-7) : Aria esterna 7° - 70% U.R. - Aria interna 20° -28% U.R.

Rev 01.1 03/2022

Cappellotto S.r.l.
Via Interporto Centro Ingrosso, 37 (A2-19) - 33170 Pordenone (PN)
P.IVA - C.F. 01650790932 - Tel. +39 0434 360051 - Fax. +39 0434 368865
e-mail: info@cappellottosrl.com -**cappellottosrl.com**